組織図

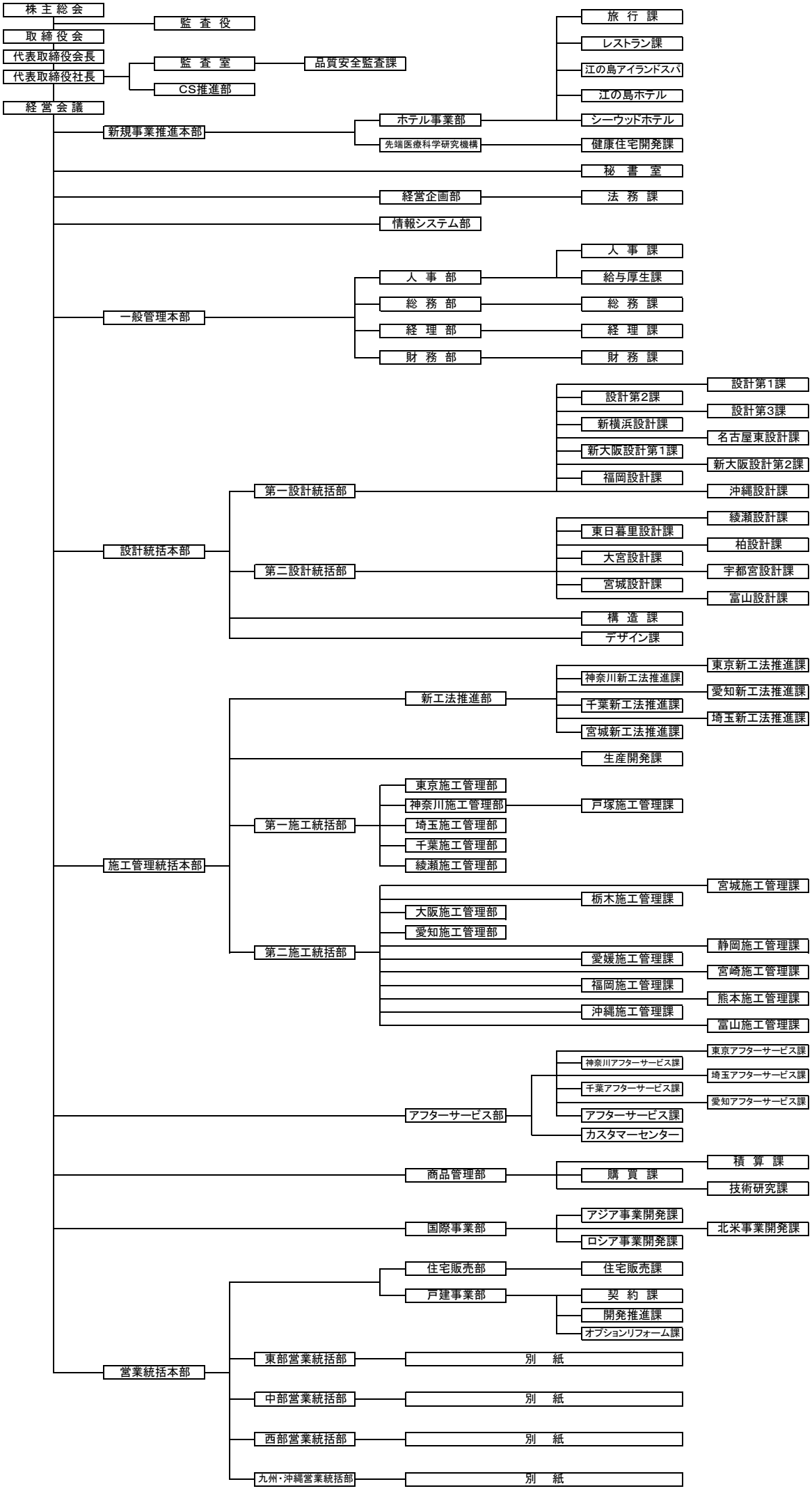
株主総会
監査役
取締役会
代表取締役会長
代表取締役社長
監査室
品質安全監査課
CS推進部
経営会議
新規事業推進本部
ホテル事業部
旅行課
レストラン課
江の島アイランドスパ
江の島ホテル
シーウッドホテル
先端医療科学研究機構
健康住宅開発課
秘書室
経営企画部
法務課
情報システム部
一般管理本部
人事部
人事課
給与厚生課
総務部
総務課
経理部
経理課
財務部
財務課
設計統括本部
第一設計統括部
設計第1課
設計第2課
設計第3課
新横浜設計課
名古屋東設計課
新大阪設計第1課
新大阪設計第2課
福岡設計課
沖縄設計課
第二設計統括部
綾瀬設計課
東日暮里設計課
柏設計課
大宮設計課
宇都宮設計課
宮城設計課
富山設計課
構造課
デザイン課
新工法推進部
東京新工法推進課
神奈川新工法推進課
愛知新工法推進課
千葉新工法推進課
埼玉新工法推進課
宮城新工法推進課
生産開発課
施工管理統括本部
第一施工統括部
東京施工管理部
神奈川施工管理部
戸塚施工管理課
埼玉施工管理部
千葉施工管理部
綾瀬施工管理部
第二施工統括部
宮城施工管理課
栃木施工管理課
大阪施工管理部
愛知施工管理部
静岡施工管理課
愛媛施工管理課
宮崎施工管理課
福岡施工管理課
熊本施工管理課
沖縄施工管理課
富山施工管理課
アフターサービス部
東京アフターサービス課
神奈川アフターサービス課
埼玉アフターサービス課
千葉アフターサービス課
愛知アフターサービス課
アフターサービス課
カスタマーセンター
商品管理部
積算課
購買課
技術研究課
国際事業部
アジア事業開発課
北米事業開発課
ロシア事業開発課
営業統括本部
住宅販売部
住宅販売課
戸建事業部
契約課
開発推進課
オプションリフォーム課
東部営業統括部
別紙
中部営業統括部
別紙
西部営業統括部
別紙
九州・沖縄営業統括部
別紙

組織図 別紙

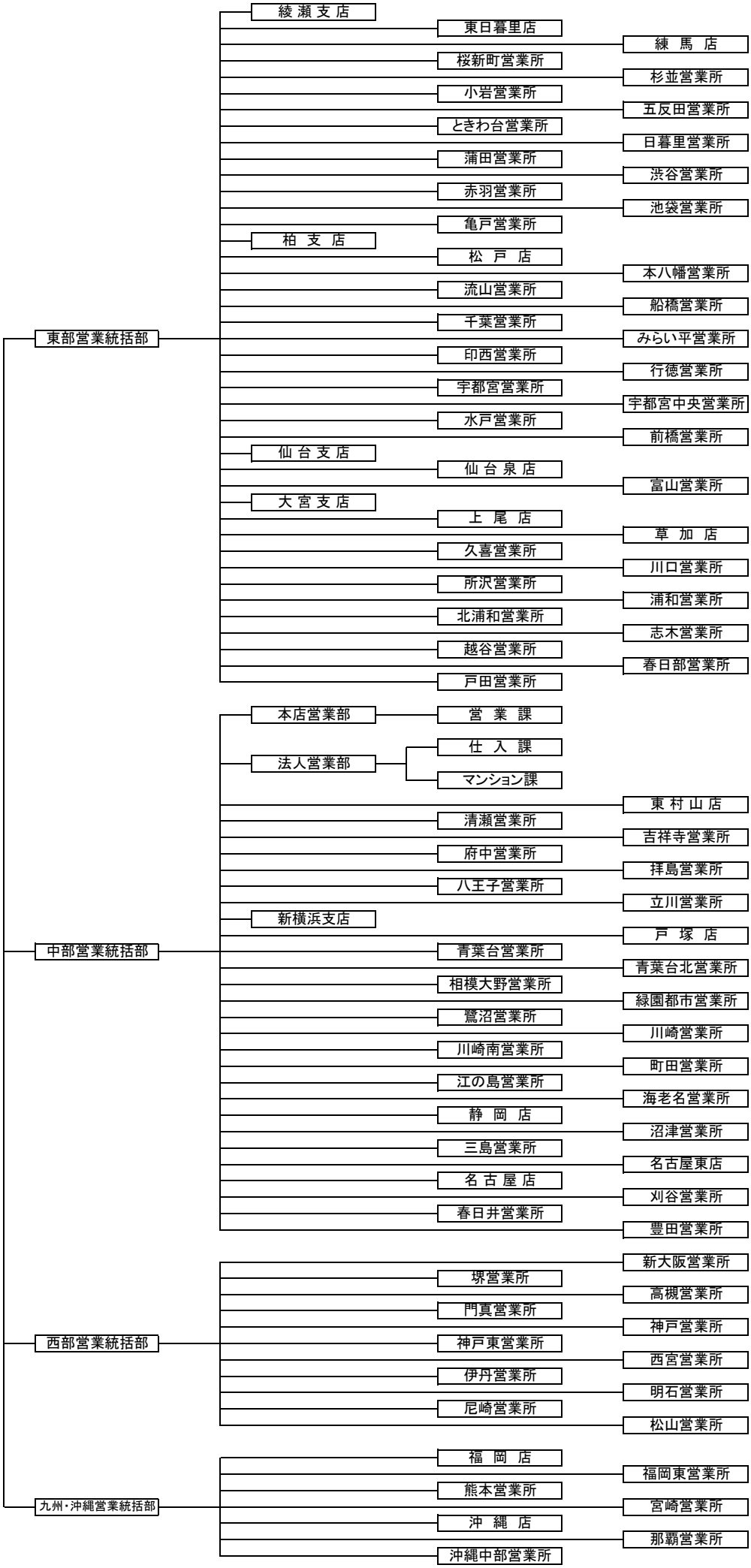
東部営業統括部
綾 瀬 支 店
東日暮里店
練 馬 店
桜新町営業所
杉並営業所
小岩営業所
五反田営業所
ときわ台営業所
日暮里営業所
蒲田営業所
渋谷営業所
赤羽営業所
池袋営業所
亀戸営業所
柏 支 店
松 戸 店
本八幡営業所
流山営業所
船橋営業所
千葉営業所
みらい平営業所
印西営業所
行徳営業所
宇都宮営業所
宇都宮中央営業所
水戸営業所
前橋営業所
仙 台 支 店
仙 台 泉 店
富山営業所
大 宮 支 店
上 尾 店
草 加 店
久喜営業所
川口営業所
所沢営業所
浦和営業所
北浦和営業所
志木営業所
越谷営業所
春日部営業所
戸田営業所
中部営業統括部
本店営業部
営 業 課
法人営業部
仕 入 課
マンション課
東 村 山 店
清瀬営業所
吉祥寺営業所
府中営業所
拝島営業所
八王子営業所
立川営業所
新横浜支店
戸 塚 店
青葉台営業所
青葉台北営業所
相模大野営業所
緑園都市営業所
鷺沼営業所
川崎営業所
川崎南営業所
町田営業所
江の島営業所
海老名営業所
静 岡 店
沼津営業所
三島営業所
名古屋東店
名 古 屋 店
刈谷営業所
春日井営業所
豊田営業所
西部営業統括部
新大阪営業所
堺営業所
高槻営業所
門真営業所
神戸営業所
神戸東営業所
西宮営業所
伊丹営業所
明石営業所
尼崎営業所
松山営業所
九州・沖縄営業統括部
福 岡 店
福岡東営業所
熊本営業所
宮崎営業所
沖 縄 店
那覇営業所
沖縄中部営業所